flexivia Papierwelt

Kostenlose Bastelvorlagen

DB/BR1442/DB Regio [S-Bahn Mitteldeutschland]

53-290325-1200

Fahrzeug-Design:

Jan (Rheine) by Flexivent Junioren

Lackierungs-Design:

Chriss by Flexiviagruppe

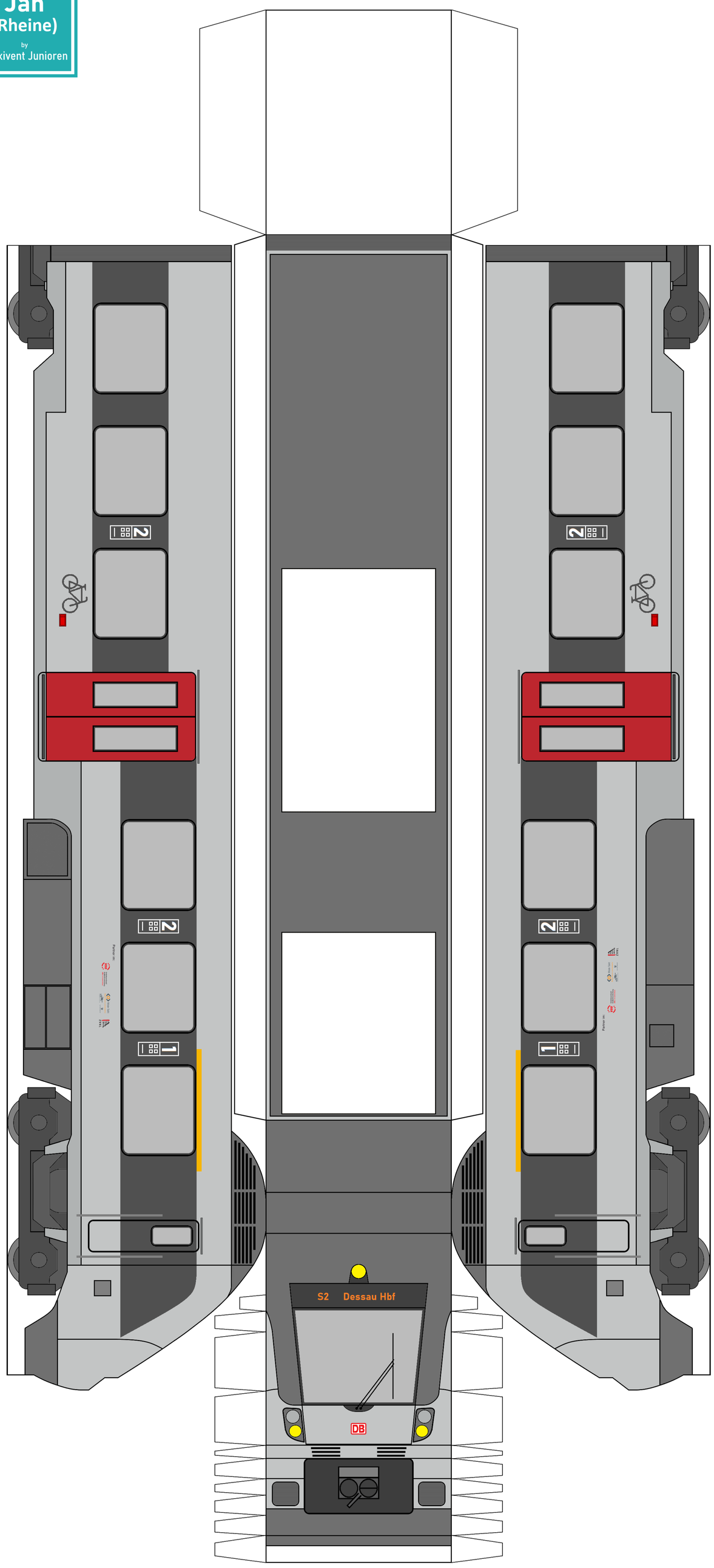

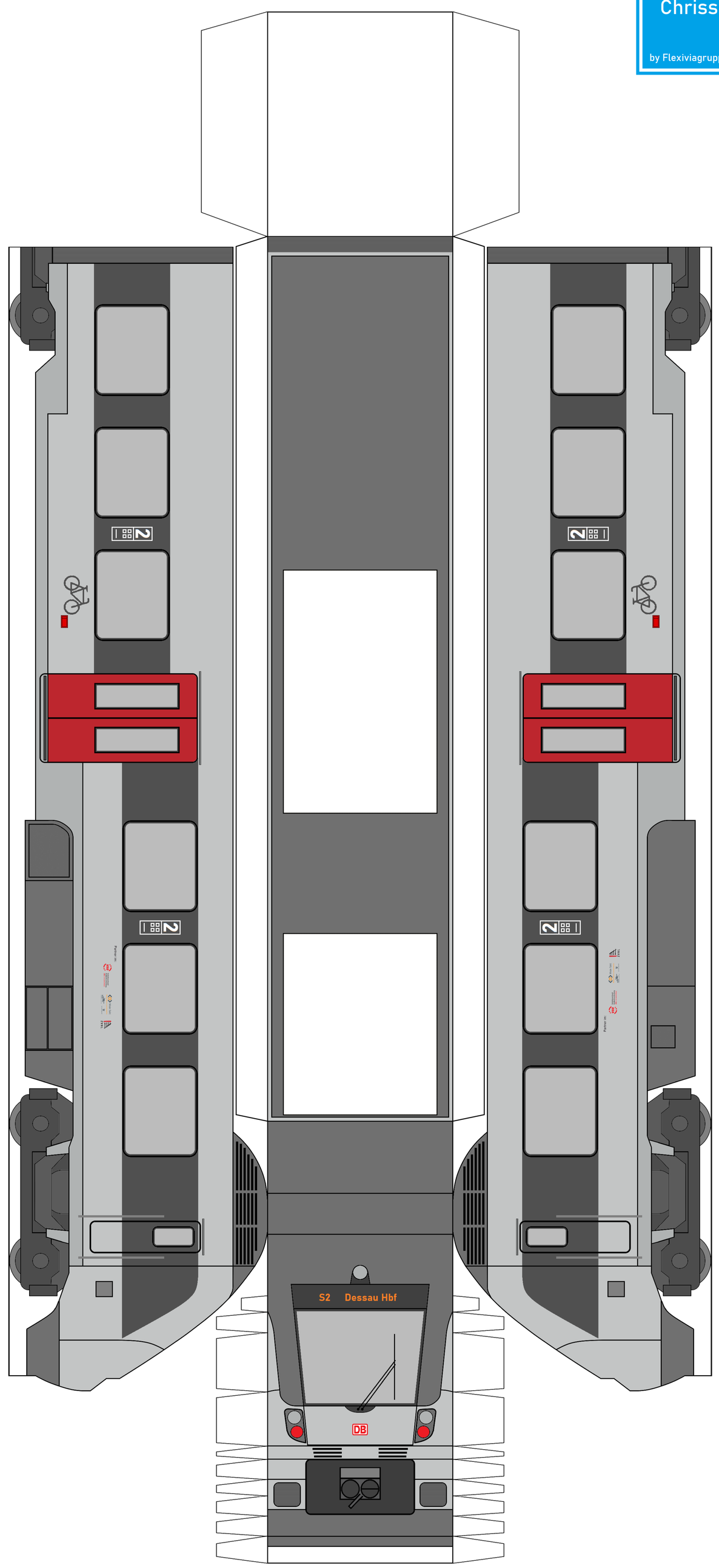

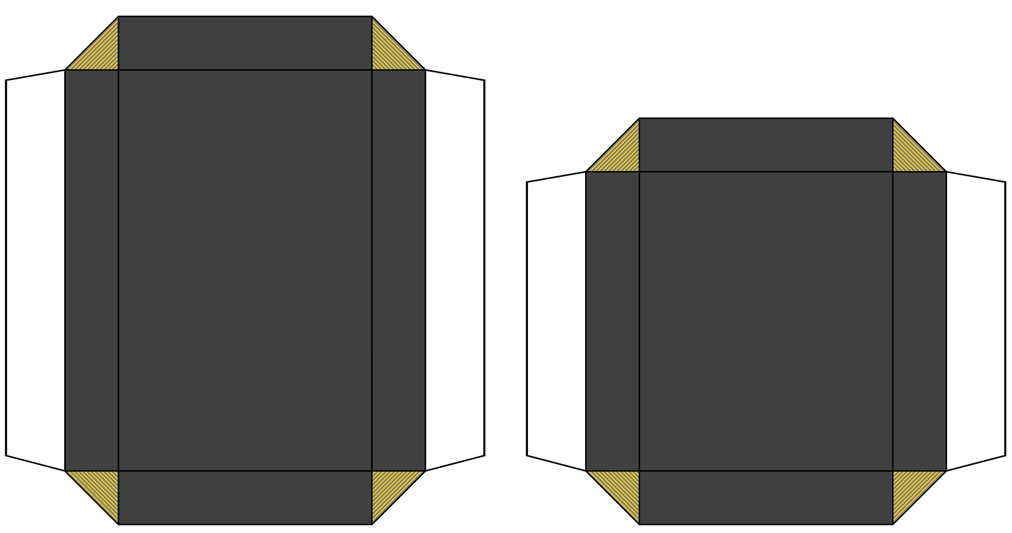

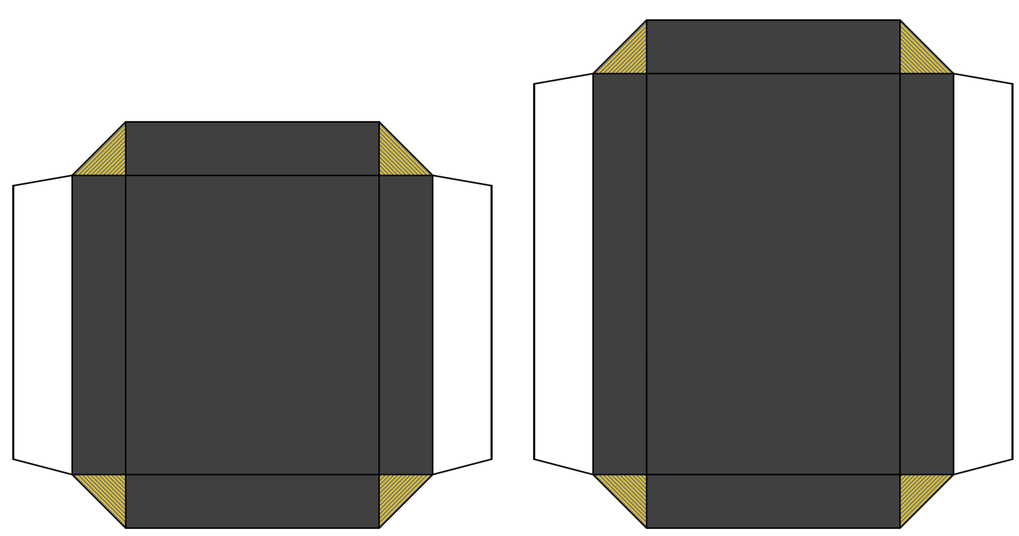

flexivia Papierwelt

Kostenlose Bastelvorlagen

DB/BR1442/DB Regio [S-Bahn Mitteldeutschland]

53-290325-1200

Fahrzeug-Design:

Jan (Rheine) by Flexivent Junioren

Lackierungs-Design:
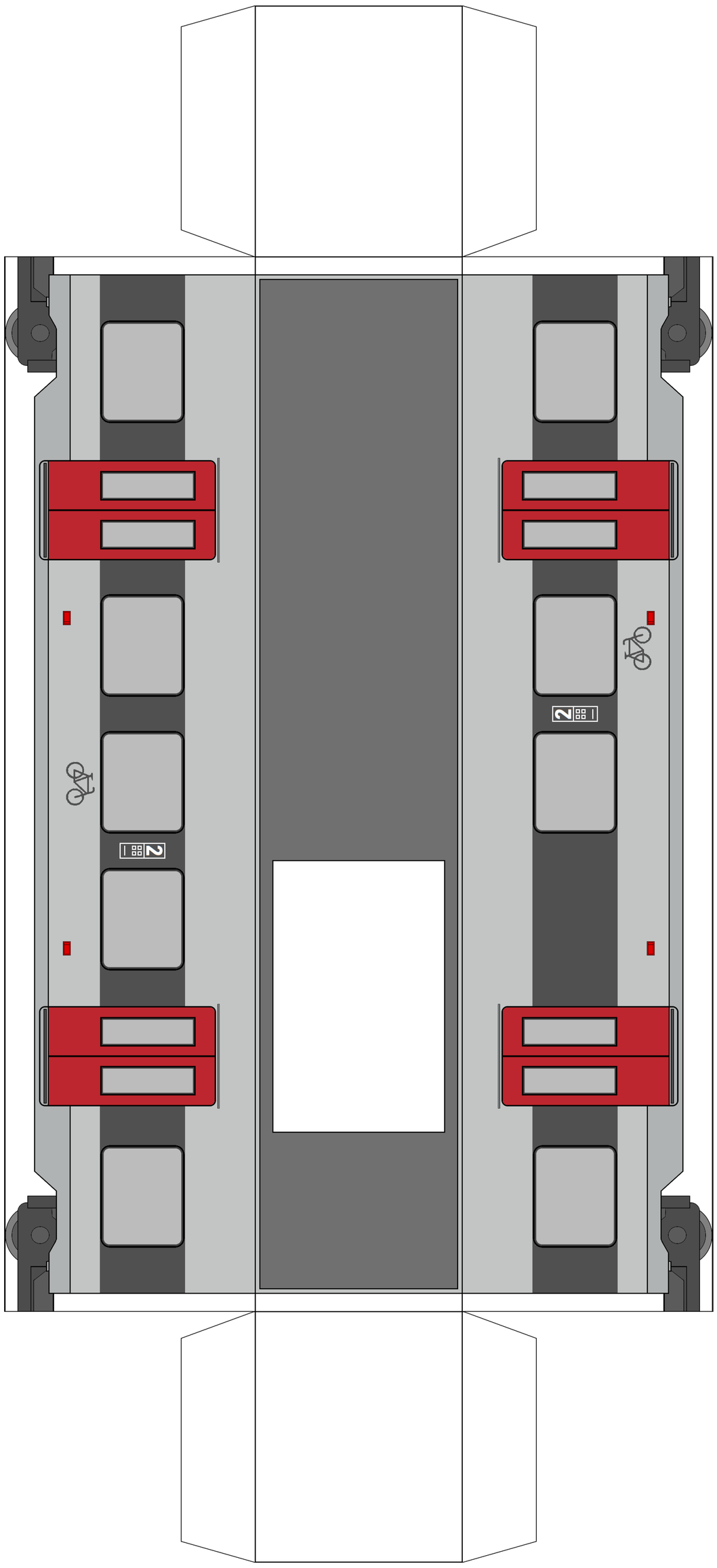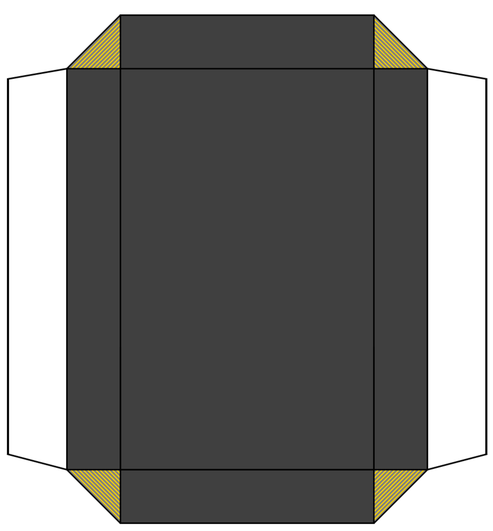
Chriss by Flexiviagruppe